第76回全日本バレーボール高等学校選手権大会　岐阜県代表決定戦（女子）

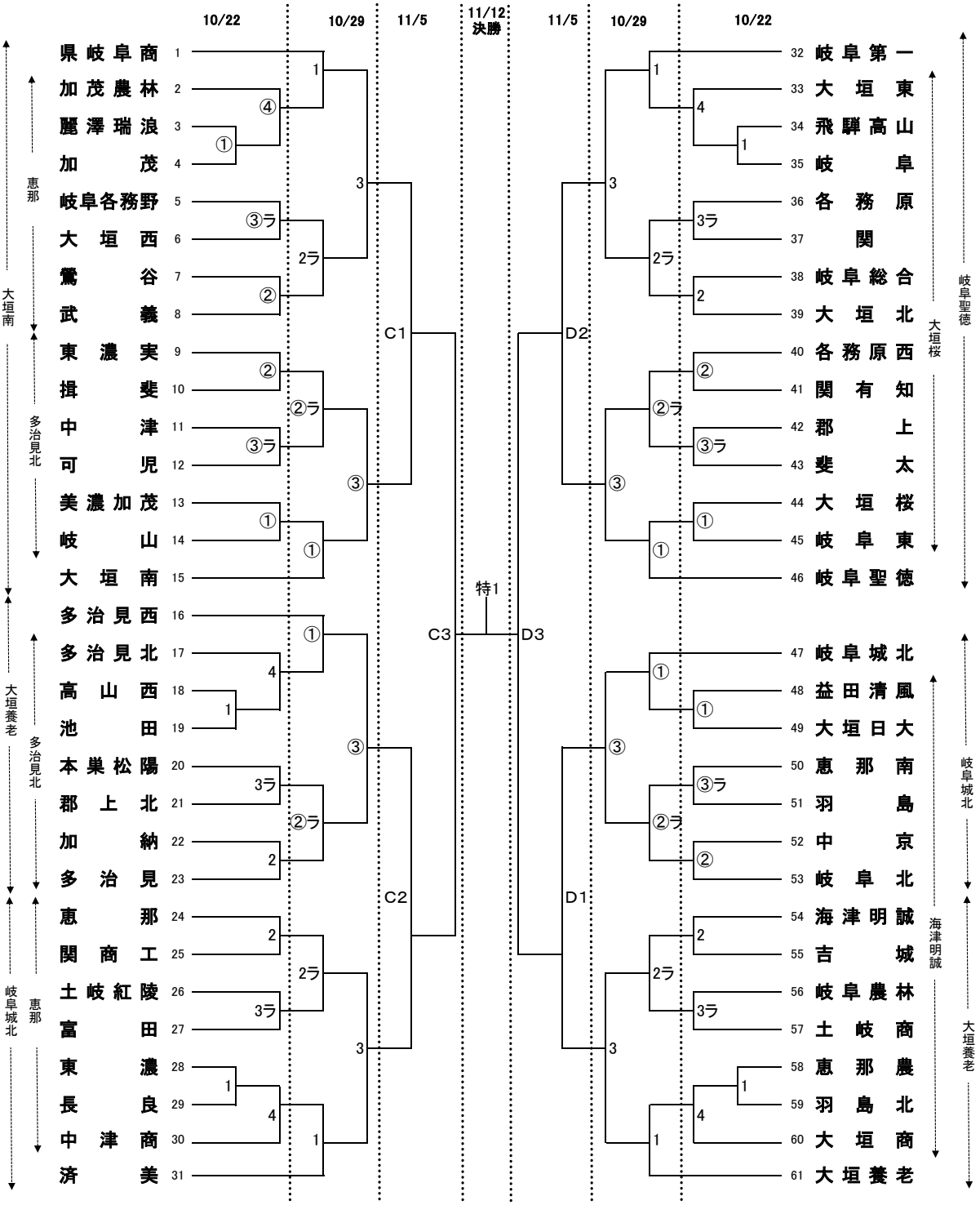

10/22	海津明誠	48～60		多治見北会場
	恵那	2～8　24～30	開場時間　8:30	開場時間　9:00～
	多治見北	9～14　17～23	開始式　9:15	開始式　9:45～
	大垣桜	33～45	試合開始　9:40	試合開始　10:10～
	練習時間	8:30～8:50	第2・3試合のチーム	9:00～9:20　第2・3試合のチーム
		8:50～9:10	第1・4試合のチーム	9:20～9:40　第1・4試合のチーム
		9:10～9:15	着替え・準備等	9:40～9:45　着替え・準備等
10/29	岐阜城北	24～31　47～53	開場時間　8:30	
	大垣南	1～15	試合開始　9:30	
	岐阜聖徳	32～46		
	大垣養老	16～23　54～61		
	練習時間	8:30～8:50	第2試合のチーム	
		8:50～9:10	第1試合のチーム	
		9:10～	着替え・準備等	
11/5	山県市総合体育館	開場時間　9:00　試合開始　10:00		
11/12	アテナ工業アリーナ	開場時間　9:00　試合開始　11:00		

使用球 ミカサ