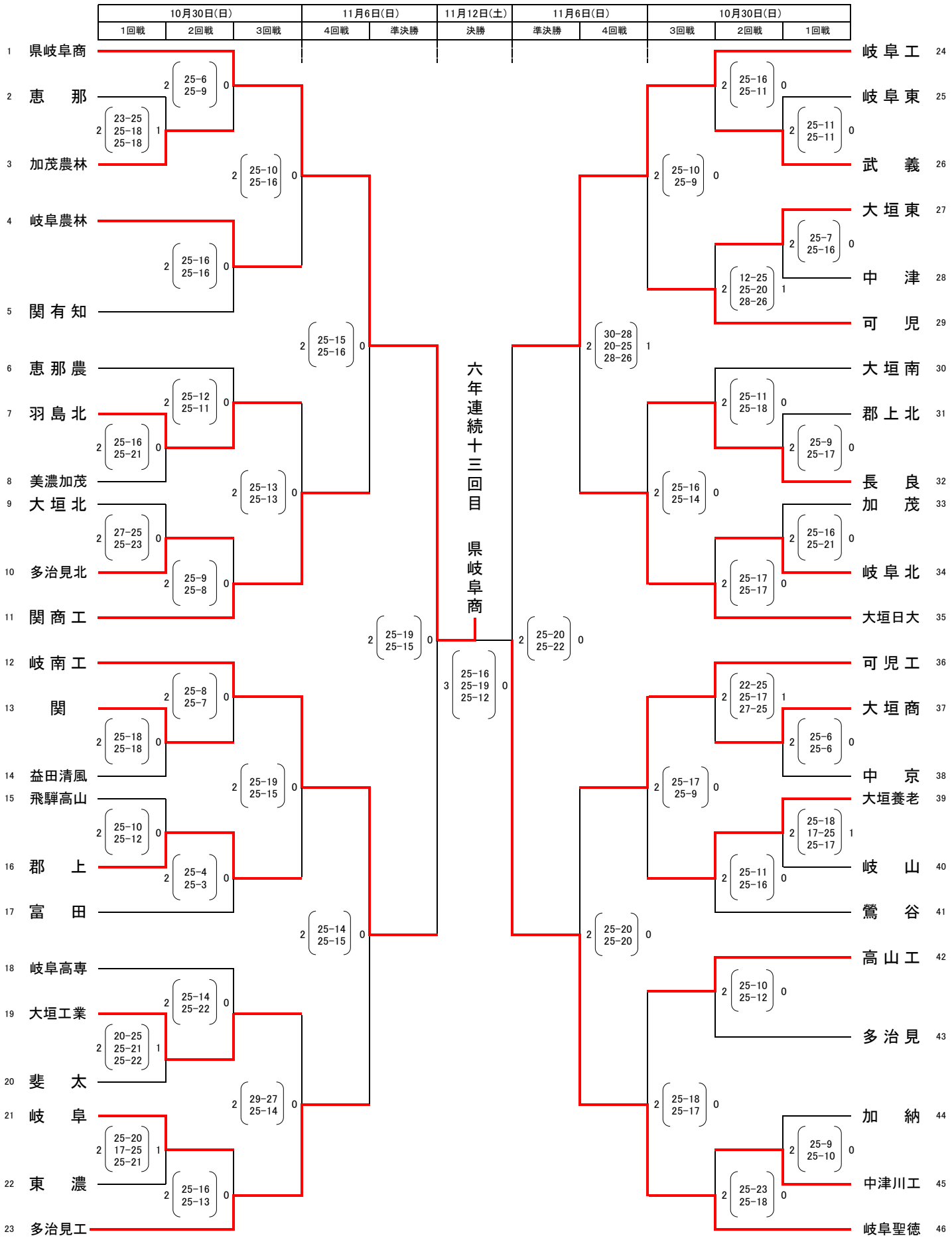第69回全日本全国高等学校選手権大会　岐阜県代表決定戦　男子試合結果