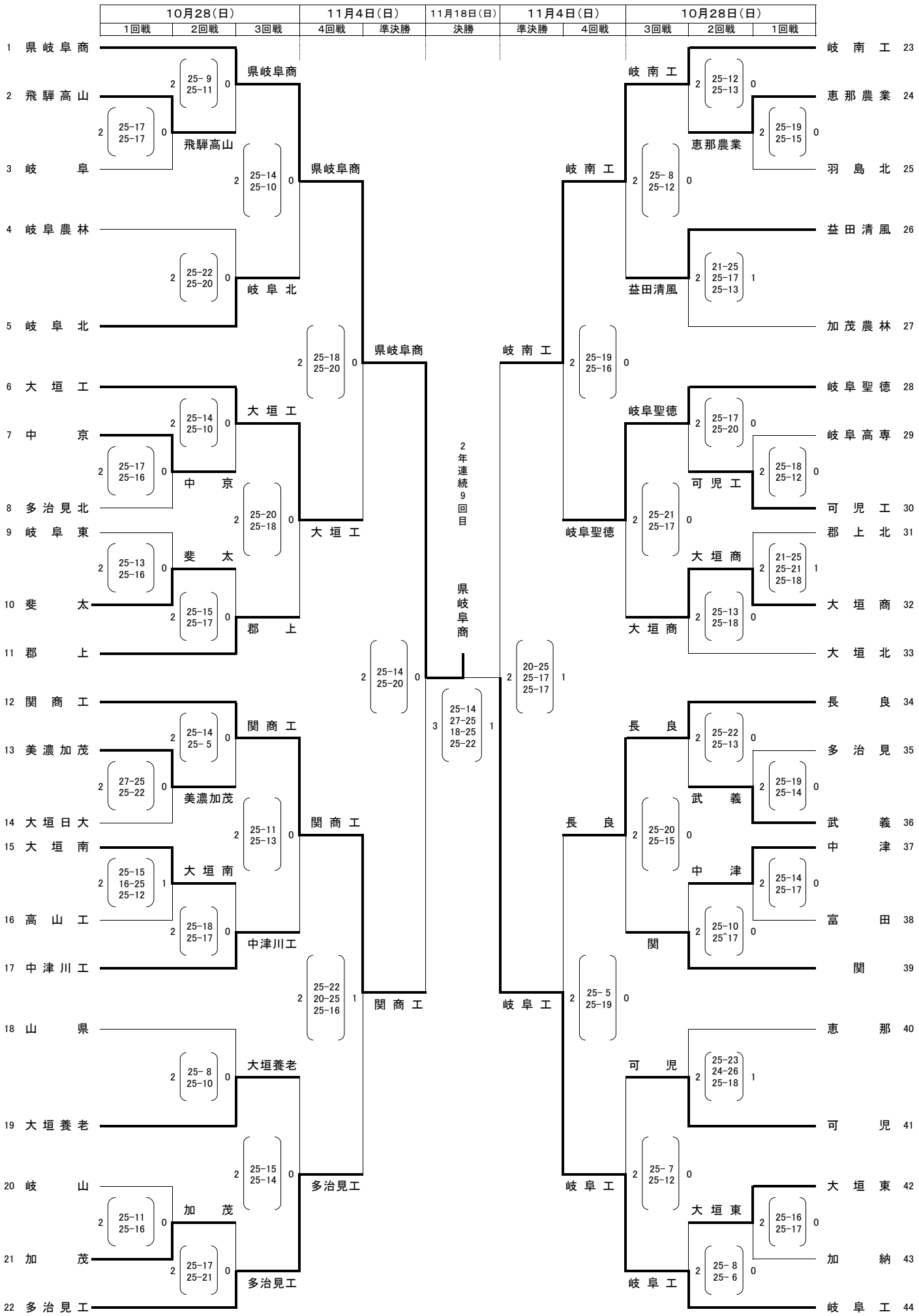# 第65回全日本バレーボール全国高等学校選手権大会　岐阜県代表決定戦　男子試合結果